ul. HARCERSKA
ul. HARCERSKA
DK 43
1+700
1+600
1+500
1+400
1+300
1+200
1+100
1+000
0+900
0+800
0+700
0+600
0+500
0+400
0+300
0+200
0+100
0+000
KŁK: km 1+394.54
R=1605.000
KŁK: km 0+586.13
R=500.000
PŁK: km 0+521.98
R=500.000
KŁK: km 0+390.32
R=1000.000
KŁK: km 0+223.79
R=500.000
PŁK: km 0+154.48
R=500.000
PŁK: km 0+722.73
R=1605.000
KŁK: km 0+028.97
R=30.000
PŁK: km 0+007.94
R=30.000
PO: km 0+000.00
W1_os_TG
PO: km 0+000.00
W1_DD-01L
ZB 2
V=800m3
ZB 1
V=800m3
Obwodnica Wielunia
klasa drogi: GP
V$_p$=70km/h
kategoria ruchu: KR5
N
5-950
5-820
5-753
16-196
16-231
16-243
5-821
5-819
5-852
5-853
16-245
16-246
16-247
16-248
16-235
16-236
16-237
16-238
16-195
16-139
16-25
16-194
16-197
16-140
16-26
16-141
16-38
16-45
16-46
16-44
16-47
16-142
16-143
16-203
16-204
16-205
16-206
16-199
16-200
16-201
16-145
16-146
16-147
16-52/2
16-59
16-60
16-53
16-54
16-55
16-56
16-58
16-61
16-66
16-67
16-68
16-69
16-70
16-71
16-72
16-73
16-75
16-63
16-93
16-99

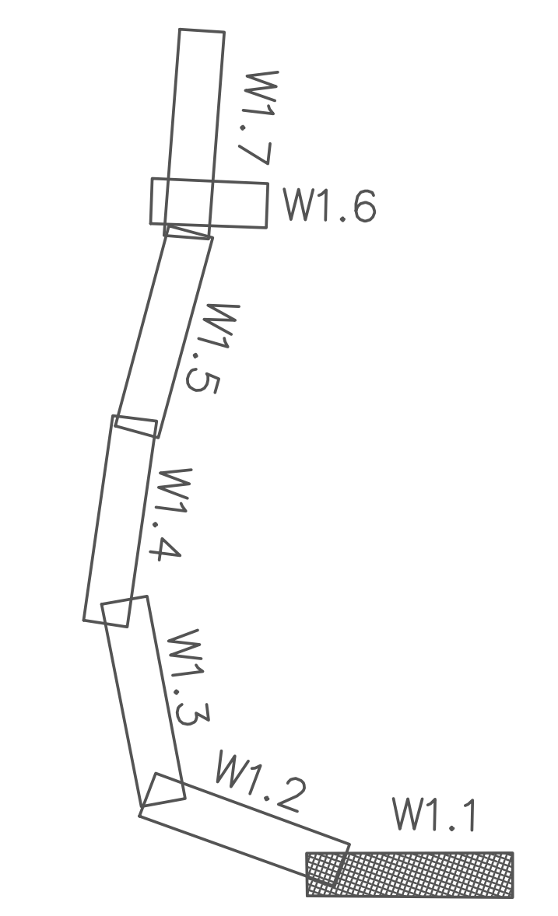
W1.7
W1.6
W1.5
W1.4
W1.3
W1.2
W1.1

Jednostka projektowa: IVIA	IVIA S.A. www.ivia.pl biuro@ivia.pl	Siedziba spółki: al. W. Roździeńskiego 91 40-203 Katowice tel. +48 608 548 630	Biuro Czechowice - Dziedzice: ul. Kasprowicza 46 43-502 Czechowice - Dziedzice tel./fax +48 33 822 46 67

Nr umowy: 2/12/U/2020 z dnia 17.12.2020r.

Inwestor:
Skarb Państwa
Generalny Dyrektor
Dróg Krajowych i Autostrad
z siedzibą w Warszawie
ul. Wronia 53,
00-874 Warszawa
GDDKiA

Zamierzenie budowlane: Opracowanie Studium Korytarzowego i Studium Techniczno-Ekonomiczno-Środowiskowego z elementami Koncepcji Programowej wraz z materiałami do uzyskania Decyzji o Środowiskowych Uwarunkowaniach dla zadania **„Budowa obwodnicy Wielunia w ciągu drogi krajowej nr 45"**

Przedmiot opracowania: TOM B - ROZWIĄZANIA TECHNICZNE

Rodz. oprac.:	STEŚ	Nazwa rysunku: PLAN SYTUACYJNY - wariant W1	Nr rys.: 2.W1.1
Branża:	drogowa		
Data:	04.2022	Skala: 1:1 000	

Funkcja:	Tytuł, imię i nazwisko	Nr uprawnień, specjalność	Podpis
BRANŻA DROGOWA			
Główny Projektant:	mgr inż. Rafał DRASZCZYK	SLK/1477/POOD/06, drogowa	
Projektant:	mgr inż. Tomasz WUJCICKI	SLK/3638/POOD/11, drogowa	
Projektant:	inż. Krzysztof PACH	SLK/0171/POOD/06, drogowa	
Sprawdził:			
Opracował:			
Opracował:			

DK 45
DK 45
ul. ŹRÓDLANA
ul. ŹRÓDLANA
Droga gminna
klasa: D
Vp=30km/h
KO: km 0+090.07
ul.Źródlana
PO: km 0+000.00
ul.Źródlana
WD-01
km 2+188.20
3+200
3+100
3+000
2+900
2+800
2+700
2+600
2+500
2+400
2+300
2+200
2+100
2+000
1+900
1+800
1+700
1+600
1+500
KŁK: km 2+702.52
R=1800.000
PŁK: km 2+515.11
R=1800.000
PŁK-KKP: km 2+910.32
R=500.000
PKP: km 2+785.32
A=250.000
PŁK: km 0+560.79
R=480.000
KŁK: km 0+460.41
R=250.000
PŁK: km 0+400.16
R=250.000
PŁK: km 0+057.90
R=30.000
KŁK: km 0+033.70
R=20.000
KŁK: km 0+051.61
R=160.000
PŁK: km 0+025.29
R=160.000
KŁK: km 1+483.43
R=80.000
N
5-356
5-355
5-363
5-364/2
5-369
5-370
5-371
5-373/3
5-375
5-378
5-379
5-380
5-354
5-383
5-384
5-385
5-386
5-387
5-954
5-403
5-402
5-401
5-400
5-405
5-406/2
5-895
5-878
5-887
5-888
5-889
5-890
5-892
5-893
5-891/1
5-891/2
5-894
5-896
5-897/1
5-897/2
5-898
5-899
5-900
5-901
5-902
5-843
5-844
5-847
5-856
5-827
5-826
5-825
5-824
5-823
5-822
5-950
5-845
5-848
5-849
5-850
5-851
5-821

Obwodnica Wielunia
klasa drogi: GP
V_p=70km/h
kategoria ruchu: KR5

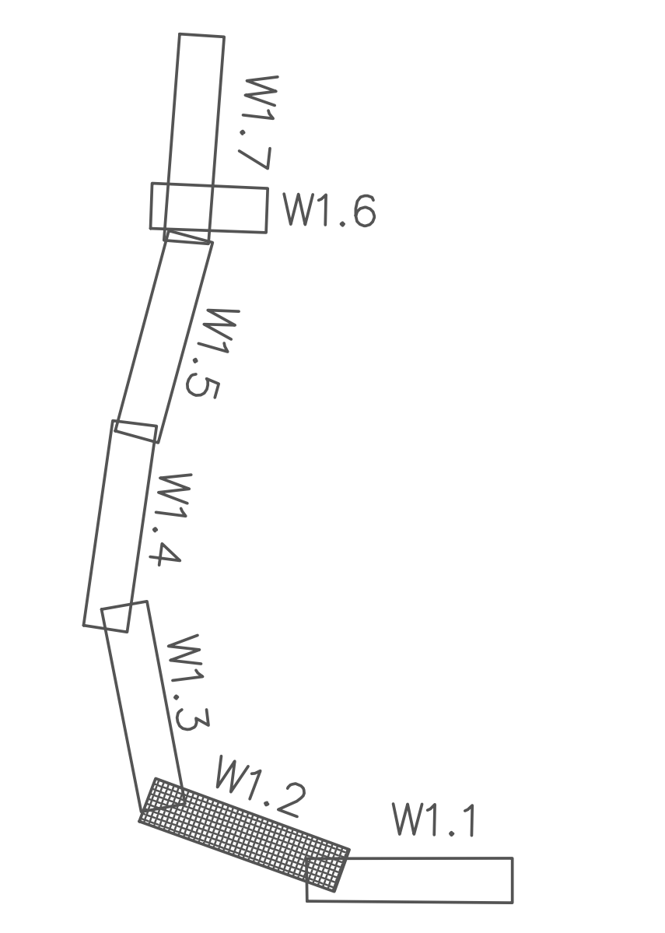
W1.7
W1.6
W1.5
W1.4
W1.3
W1.2
W1.1

Jednostka projektowa: IVIA S.A. www.ivia.pl biuro@ivia.pl	Siedziba spółki: al. W. Roździeńskiego 91 40-203 Katowice tel. +48 608 548 630	Biuro Czechowice - Dziedzice: ul. Kasprowicza 46 43-502 Czechowice - Dziedzice tel./fax +48 33 822 46 67	Nr umowy: 2/12/U/2020 z dnia 17.12.2020r.

Inwestor:
Skarb Państwa
Generalny Dyrektor
Dróg Krajowych i Autostrad
z siedzibą w Warszawie
ul. Wronia 53,
00-874 Warszawa
GDDKiA

Zamierzenie budowlane: Opracowanie Studium Korytarzowego i Studium Techniczno-Ekonomiczno-Środowiskowego z elementami Koncepcji Programowej wraz z materiałami do uzyskania Decyzji o Środowiskowych Uwarunkowaniach dla zadania **„Budowa obwodnicy Wielunia w ciągu drogi krajowej nr 45"**

Przedmiot opracowania: TOM B - ROZWIĄZANIA TECHNICZNE

Rodz. oprac.:	STEŚ	Nazwa rysunku: PLAN SYTUACYJNY - wariant W1	Nr rys.: 2.W1.2
Branża:	drogowa		
Data:	04.2022	Skala: 1:1 000	

Funkcja:	Tytuł, imię i nazwisko	Nr uprawnień, specjalność	Podpis
	BRANŻA DROGOWA		
Główny Projektant:	mgr inż. Rafał DRASZCZYK	SLK/1477/POOD/06, drogowa	
Projektant:	mgr inż. Tomasz WUJCICKI	SLK/3638/POOD/11, drogowa	
Projektant:	inż. Krzysztof PACH	SLK/0171/POOD/06, drogowa	
Sprawdził:			
Opracował:			
Opracował:			

Obwodnica Wielunia
klasa drogi: GP
V_p=70km/h
kategoria ruchu: KR5
ul. MYŚLIWSKA
ul. MYŚLIWSKA
ul. SPACEROWA DP4510E
ul. SPACEROWA DP4510E
Droga gminna klasa: D Vp=30km/h
Droga powiatowa klasa: L Vp=40km/h
Droga powiatowa klasa: L Vp=40km/h
Droga gminna klasa: D Vp=30km/h
Droga gminna klasa: D Vp=30km/h
Droga gminna klasa: D Vp=30km/h
4+900
4+800
4+700
4+600
4+500
4+400
4+300
4+200
4+100
4+000
3+900
3+800
3+700
3+600
3+500
3+400
3+300
3+200
3+100
KŁK: km 4+070.01 R=1605.000
PŁK: km 3+609.38 R=1605.000
PKP: km 3+583.59 R=250.000
KŁK-KKP: km 3+458.59 R=500.000
KŁK: km 1+091.21 R=220.000
PŁK: km 1+020.67 R=220.000
KŁK: km 0+971.24 R=480.000
KO: km 0+090.06 DP 4510E
PO: km 0+000.00 DP 4510E
WD-03 km 3+954.10
WD-04 km 4+420.65
ZB 3 V=800m3
ZB 4 V=800m3
ul.Cicha
N

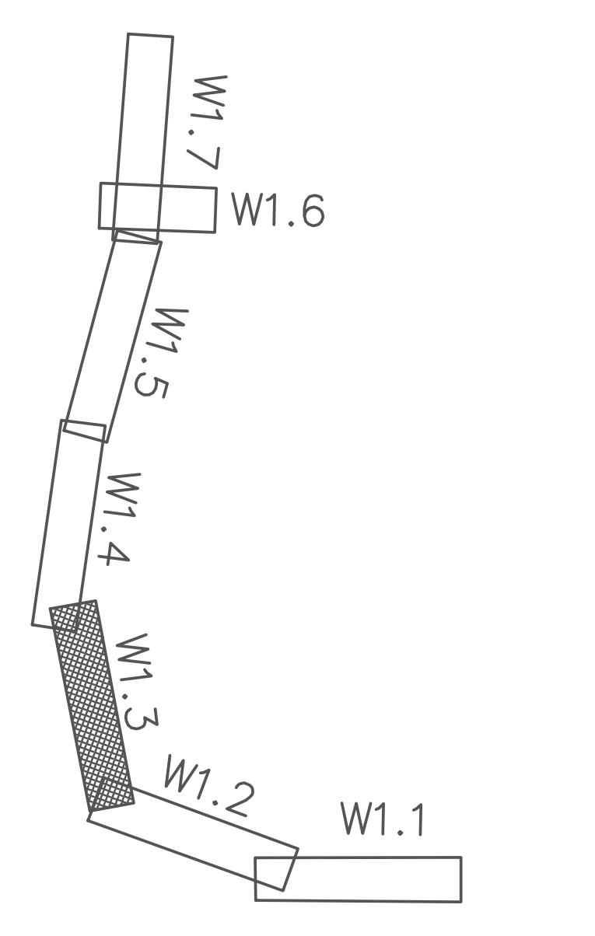
W1.7
W1.6
W1.5
W1.4
W1.3
W1.2
W1.1

Jednostka projektowa: IVIA	IVIA S.A. www.ivia.pl biuro@ivia.pl	Siedziba spółki: al. W. Roździeńskiego 91 40-203 Katowice tel. +48 608 548 630	Biuro Czechowice - Dziedzice: ul. Kasprowicza 46 43-502 Czechowice - Dziedzice tel./fax +48 33 822 46 67	Nr umowy: 2/12/U/2020 z dnia 17.12.2020r.

Inwestor: **Skarb Państwa** **Generalny Dyrektor** **Dróg Krajowych i Autostrad** z siedzibą w Warszawie ul. Wronia 53, 00-874 Warszawa GDDKiA	Zamierzenie budowlane:	Opracowanie Studium Korytarzowego i Studium Techniczno-Ekonomiczno-Środowiskowego z elementami Koncepcji Programowej wraz z materiałami do uzyskania Decyzji o Środowiskowych Uwarunkowaniach dla zadania **„Budowa obwodnicy Wielunia w ciągu drogi krajowej nr 45"**
	Przedmiot opracowania:	TOM B - ROZWIĄZANIA TECHNICZNE
Rodz. oprac.: STEŚ	Nazwa rysunku: PLAN SYTUACYJNY - wariant W1	Nr rys.: 2.W1.3
Branża: drogowa		
Data: 04.2022	Skala: 1:1 000	

Funkcja	Tytuł, imię i nazwisko	Nr uprawnień, specjalność	Podpis
BRANŻA DROGOWA			
Główny Projektant:	mgr inż. Rafał DRASZCZYK	SLK/1477/POOD/06, drogowa	
Projektant:	mgr inż. Tomasz WUJCICKI	SLK/3638/POOD/11, drogowa	
Projektant:	inż. Krzysztof PACH	SLK/0171/POOD/06, drogowa	
Sprawdził:			
Opracował:			
Opracował:			

Obwodnica Wielunia
klasa drogi: GP
V_p=70km/h
kategoria ruchu: KR5
ul. WOJSKA POLSKIEGO DP4507E
Droga powiatowa klasa: L Vp=40km/h
DROGA ASF
KO: km 0+100.00 DP 4507E
PO: km 0+000.00 DP 4507E
WD-06 km 6+190.86
0+100
0+000
6+500
6+400
6+300
6+200
6+100
6+000
5+900
5+800
5+700
5+600
5+500
5+400
5+300
5+200
5+100
5+000
4+900
4+800
4+700
KłK: km 5+946.38
R=1800.000
PłK: km 4+985.88
R=1800.000
KłK: km 0+545.01 R=1000.000
PłK: km 0+445.37 R=1000.000
0+099
KO: km 0+098.54
PO: km 0+000.00 W1_DD-06P
PO: km 0+000.00 DP 1
KłK: km 0+142.36 R=100.000
PłK: km 0+123.53 R=100.000
PO: km 0+000.00 W1_DD-07L
0+891
KO: km 0+890.94 W1_DD-08L
20-688/1
20-688/4
20-687/2
20-686/2
20-684/1
20-684/2
20-682/3
20-681/1
20-681/2
20-681/4
20-681/5
20-681/6
20-681/7
20-681/8
20-681/9
20-681/10
20-681/11
20-681/13
20-681/17
20-681/20
20-681/21
20-775/1
20-775/2
20-776/1
20-776/2
20-765/2
20-763
20-764
20-766
20-767
20-768
20-769
20-770
20-771
20-772
20-773
20-774/2
20-379/10
20-380/10
20-685/1
20-686/2
20-695/2
20-694
20-692
20-691
20-699/2
20-724/4
20-703/1
20-703/2
20-703/3
20-700
20-701
20-732
20-733
20-734
20-735
20-736
20-738
20-739
20-740
20-741
20-742
20-752
5-89/1
5-89/2
5-91
5-92
5-93
5-94
5-95
5-96
5-97
5-98
5-99
5-945
N

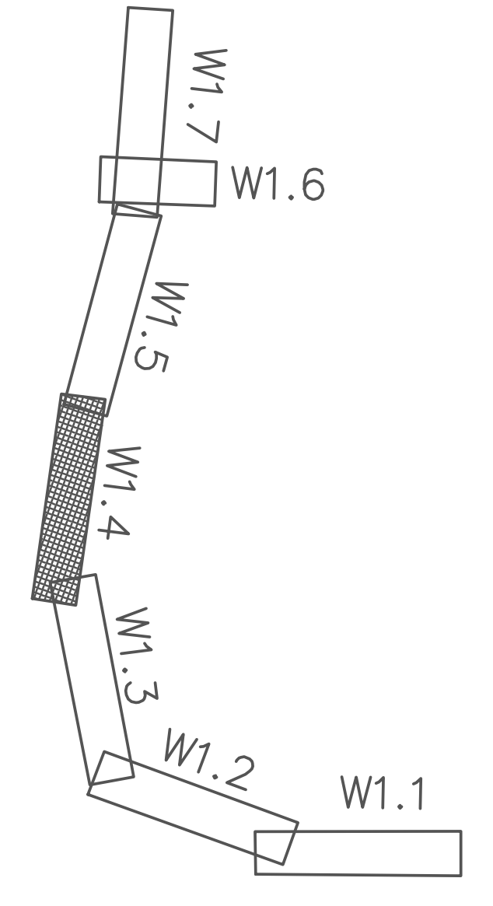
W1.7
W1.6
W1.5
W1.4
W1.3
W1.2
W1.1

Jednostka projektowa: IVIA IVIA S.A. www.ivia.pl biuro@ivia.pl	Siedziba spółki: al. W. Roździeńskiego 91 40-203 Katowice tel. +48 608 548 630	Biuro Czechowice - Dziedzice: ul. Kasprowicza 46 43-502 Czechowice - Dziedzice tel./fax +48 33 822 46 67	Nr umowy: 2/12/U/2020 z dnia 17.12.2020r.

Inwestor: **Skarb Państwa** **Generalny Dyrektor** **Dróg Krajowych i Autostrad** z siedzibą w Warszawie ul. Wronia 53, 00-874 Warszawa GDDKiA	Zamierzenie budowlane:	Opracowanie Studium Korytarzowego i Studium Techniczno-Ekonomiczno-Środowiskowego z elementami Koncepcji Programowej wraz z materiałami do uzyskania Decyzji o Środowiskowych Uwarunkowaniach dla zadania **„Budowa obwodnicy Wielunia w ciągu drogi krajowej nr 45"**
	Przedmiot opracowania:	TOM B - ROZWIĄZANIA TECHNICZNE

Rodz. oprac.:	STEŚ	Nazwa rysunku:	PLAN SYTUACYJNY - wariant W1	Nr rys.: 2.W1.4
Branża:	drogowa			
Data:	04.2022	Skala:	1:1 000	

Funkcja:	Tytuł, imię i nazwisko	Nr uprawnień, specjalność	Podpis
BRANŻA DROGOWA			
Główny Projektant:	mgr inż. Rafał DRASZCZYK	SLK/1477/POOD/06, drogowa	
Projektant:	mgr inż. Tomasz WUJCICKI	SLK/3638/POOD/11, drogowa	
Projektant:	inż. Krzysztof PACH	SLK/0171/POOD/06, drogowa	
Sprawdził:			
Opracował:			
Opracował:			

ul. WOLNOŚCI
DP4508E
WD-08
km 8+076
KŁK: km 8+029.17
R=1800.000
KO: km 1+157.11
W1_DD-07P
0+085
KO: km 0+084.52
DP 4508E
1+157
1+100
1+000
0+900
0+800
0+700
0+600
0+500
0+400
0+300
0+200
0+100
0+000
8+200
8+100
8+000
7+900
7+800
7+700
7+600
7+500
7+400
7+300
7+200
7+100
7+000
6+900
6+800
6+700
6+600
6+500
PŁK: km 7+509.96
R=1800.000
WD-08
km 8+076.15
PO: km 0+000.00
DP 4508E
KŁK: km 1+064.54
R=50.000
PŁK: km 1+039.82
R=50.000
Droga
powiatowa
klasa: L
Vp=40km/h
4-286
4-285/4
4-285/3
4-285/2
4-285/1
4-284
4-283
4-282
4-281/2
4-280
4-287/1
4-425/1
4-424
4-361
4-357
4-356/2
4-356/1
4-355
4-354/2
4-354/1
4-354/3
4-353
4-363
4-896
4-389/1
4-389/2
P-04
km 6+952.67
ZB 5
V=800m3
0+059
KO: km 0+059.50
Szlak rowerowy
WD-07
km 6+763.26
PO: km 0+000.00
Szlak rowerowy
KŁK: km 6+822.75
R=5000.000
PŁK: km 6+721.31
R=5000.000
SZLAK ROWEROWY
Obwodnica Wielunia
klasa drogi: GP
Vp=70km/h
kategoria ruchu: KR5
N

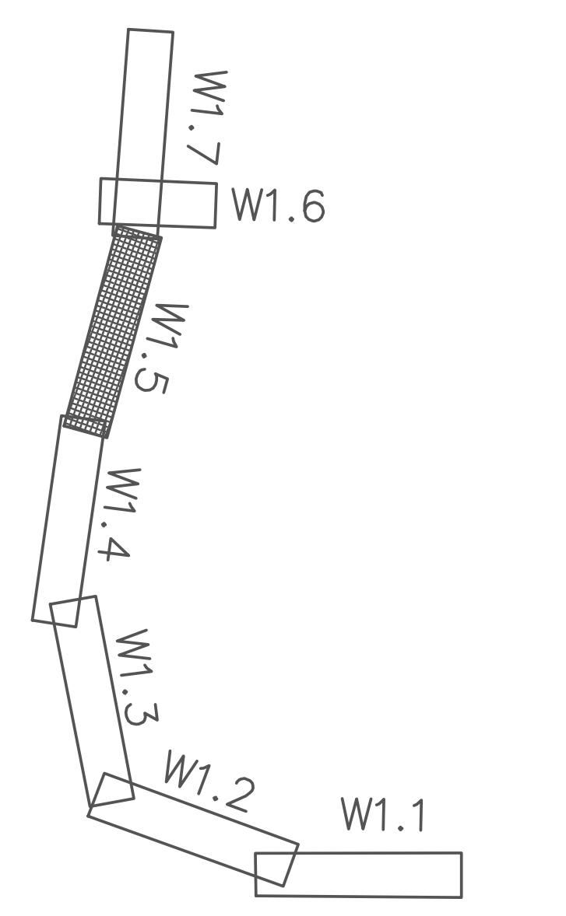
W1.7
W1.6
W1.5
W1.4
W1.3
W1.2
W1.1

Jednostka projektowa: IVIA	IVIA S.A. www.ivia.pl biuro@ivia.pl	Siedziba spółki: al. W. Roździeńskiego 91 40-203 Katowice tel. +48 608 548 630	Biuro Czechowice - Dziedzice: ul. Kasprowicza 46 43-502 Czechowice - Dziedzice tel./fax +48 33 822 46 67	Nr umowy: 2/12/U/2020 z dnia 17.12.2020r.

Inwestor: **Skarb Państwa** **Generalny Dyrektor** **Dróg Krajowych i Autostrad** z siedzibą w Warszawie ul. Wronia 53, 00-874 Warszawa GDDKiA	Zamierzenie budowlane:	Opracowanie Studium Korytarzowego i Studium Techniczno-Ekonomiczno-Środowiskowego z elementami Koncepcji Programowej wraz z materiałami do uzyskania Decyzji o Środowiskowych Uwarunkowaniach dla zadania **„Budowa obwodnicy Wielunia w ciągu drogi krajowej nr 45"**
	Przedmiot opracowania:	TOM B - ROZWIĄZANIA TECHNICZNE

Rodz. oprac.: STEŚ	Nazwa rysunku:	PLAN SYTUACYJNY - wariant W1	Nr rys.: 2.W1.5
Branża: drogowa			
Data: 04.2022	Skala:	1:1 000	

Funkcja:	Tytuł, imię i nazwisko	Nr uprawnień, specjalność	Podpis
BRANŻA DROGOWA			
Główny Projektant:	mgr inż. Rafał DRASZCZYK	SLK/1477/POOD/06, drogowa	
Projektant:	mgr inż. Tomasz WUJCICKI	SLK/3638/POOD/11, drogowa	
Projektant:	inż. Krzysztof PACH	SLK/0171/POOD/06, drogowa	
Sprawdził:			
Opracował:			
Opracował:			

8+700
8+600
8+500
8+400
8+300
P-05
km 8+629.16
0+100
0+000
PO: km 0+000.00
W1_DD-08P
PROJ. DW488
DW488
Obwodnica Wielunia
klasa drogi: GP
V_p=70km/h
kategoria ruchu: KR5
N
4-255
4-256
4-257
4-258
4-259
4-260
4-262
4-263
4-264
4-265
4-269
4-891
4-892
4-225
4-226/2
4-227/2
4-228/2
4-229/4
4-983
4-230/3
4-230/5
4-230/7
4-230/8
4-231/1
4-231/2
4-232/1
4-270/1
4-270/2
4-271/8
4-271/12
4-271/13
4-271/14
4-271/15
4-271/16
4-271/17
4-271/18
4-271/19
4-271/20
4-271/22
4-266/3
4-266/4
4-266/5
4-890/1
4-890/2
4-543/3
4-543/5
4-544/1
4-544/3
4-544/4
4-545/1
4-546/7
4-546/8
4-548/1
4-548/2
4-549
4-551
4-552
4-565/1
4-565/4
4-565/5
4-566/2
4-567/2
4-990/2
4-990/3
095-0004

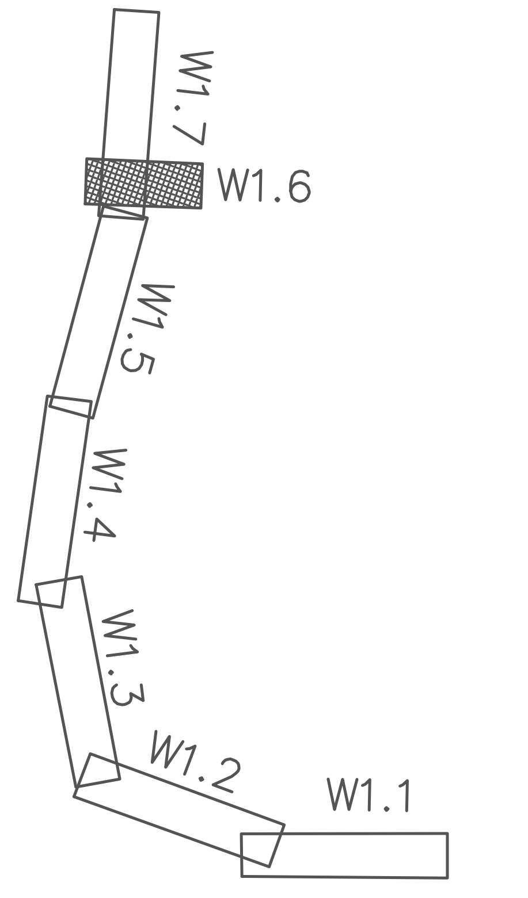
W1.7
W1.6
W1.5
W1.4
W1.3
W1.2
W1.1

Jednostka projektowa: IVIA	IVIA S.A. www.ivia.pl biuro@ivia.pl	Siedziba spółki: al. W. Rożdzieńskiego 91 40-203 Katowice tel. +48 608 548 630	Biuro Czechowice - Dziedzice: ul. Kasprowicza 46 43-502 Czechowice - Dziedzice tel./fax +48 33 822 46 67	Nr umowy: 2/12/U/2020 z dnia 17.12.2020r.

Inwestor: **Skarb Państwa** **Generalny Dyrektor** **Dróg Krajowych i Autostrad** z siedzibą w Warszawie ul. Wronia 53, 00-874 Warszawa GDDKiA	Zamierzenie budowlane:	Opracowanie Studium Korytarzowego i Studium Techniczno-Ekonomiczno-Środowiskowego z elementami Koncepcji Programowej wraz z materiałami do uzyskania Decyzji o Środowiskowych Uwarunkowaniach dla zadania **„Budowa obwodnicy Wielunia w ciągu drogi krajowej nr 45"**
	Przedmiot opracowania:	TOM B - ROZWIĄZANIA TECHNICZNE

Rodz. oprac.:	STEŚ	Nazwa rysunku:	PLAN SYTUACYJNY - wariant W1	Nr rys.: 2.W1.6
Branża:	drogowa			
Data:	04.2022	Skala:	1:1 000	

Funkcja:	Tytuł, imię i nazwisko	Nr uprawnień, specjalność	Podpis
	BRANŻA DROGOWA		
Główny Projektant:	mgr inż. Rafał DRASZCZYK	SLK/1477/POOD/06, drogowa	
Projektant:	mgr inż. Tomasz WUJCICKI	SLK/3638/POOD/11, drogowa	
Projektant:	inż. Krzysztof PACH	SLK/0171/POOD/06, drogowa	
Sprawdził:			
Opracował:			
Opracował:			

PROJ. DW488
N
9+544
9+500
9+400
9+300
9+200
9+100
9+000
8+900
8+800
8+700
8+600
8+500
8+400
8+300
8+200
PKP: km 9+509.04
A=220.000
KŁK-KKP: km 9+421.04
R=550.000
PŁK-KKP: km 9+322.38
R=550.000
PKP: km 9+234.38
A=220.000
PKP: km 9+195.61
A=220.000
KO: km 9+543.68
W1_os_TG
KŁK-KKP: km 9+107.61
R=550.000
PŁK-KKP: km 8+976.29
R=550.000
PKP: km 8+888.29
A=220.000
PO: km 0+000.00
W1_DD-08P
P_05
km 8+629.16
ZB 6
V=800m³
Rz. Pyszna
4-532
4-531/6
4-531/10
4-531/12
4-531/5
4-531/7
4-531/9
4-531/11
4-532/1
4-902/1
4-901/1
4-901/4
4-901/3
4-45/5
4-45/6
4-45/3
4-45/4
4-44/1
4-44/2
4-206/3
4-206/5
4-207/3
4-207/5
4-207/4
4-207/6
4-206/4
4-206/6
4-208/2
4-209/2
4-204
4-205
4-203
4-202
4-201
4-199
4-198
4-197
4-889
4-4
4-3
4-5
4-6
4-41
4-225
4-263
4-262
4-892
4-891
4-260
4-259
4-257
4-256
4-282
4-281/2
4-280
4-279
Obwodnica Wielunia
klasa drogi: GP
V_p=70km/h
kategoria ruchu: KR5

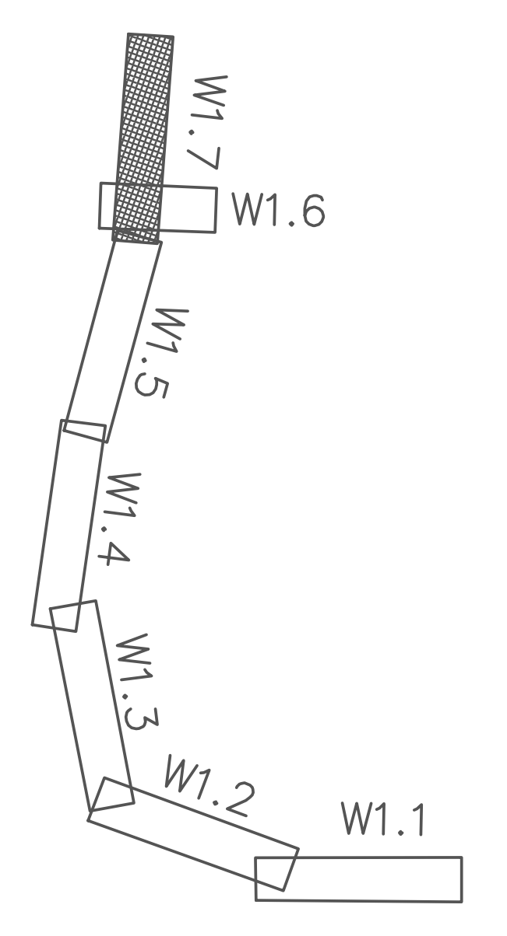
W1.7
W1.6
W1.5
W1.4
W1.3
W1.2
W1.1

Jednostka projektowa: **IVIA** IVIA S.A. www.ivia.pl biuro@ivia.pl

Siedziba spółki: al. W. Roździeńskiego 91 40-203 Katowice tel. +48 608 548 630

Biuro Czechowice - Dziedzice: ul. Kasprowicza 46 43-502 Czechowice - Dziedzice tel./fax +48 33 822 46 67

Nr umowy: 2/12/U/2020 z dnia 17.12.2020r.

Inwestor:
Skarb Państwa
Generalny Dyrektor
Dróg Krajowych i Autostrad
z siedzibą w Warszawie
ul. Wronia 53,
00-874 Warszawa
GDDKiA

Zamierzenie budowlane: Opracowanie Studium Korytarzowego i Studium Techniczno-Ekonomiczno-Środowiskowego z elementami Koncepcji Programowej wraz z materiałami do uzyskania Decyzji o Środowiskowych Uwarunkowaniach dla zadania **„Budowa obwodnicy Wielunia w ciągu drogi krajowej nr 45"**

Przedmiot opracowania: TOM B - ROZWIĄZANIA TECHNICZNE

Rodz. oprac.:	STEŚ	Nazwa rysunku: PLAN SYTUACYJNY - wariant W1	Nr rys.: 2.W1.7
Branża:	drogowa		
Data:	04.2022	Skala: 1:1 000	

Funkcja:	Tytuł, imię i nazwisko	Nr uprawnień, specjalność	Podpis
BRANŻA DROGOWA			
Główny Projektant:	mgr inż. Rafał DRASZCZYK	SLK/1477/POOD/06, drogowa	
Projektant:	mgr inż. Tomasz WUJCICKI	SLK/3638/POOD/11, drogowa	
Projektant:	inż. Krzysztof PACH	SLK/0171/POOD/06, drogowa	
Sprawdził:			
Opracował:			
Opracował:			