Obwodnica Wielunia
klasa drogi: GP
V_p=70km/h
kategoria ruchu: KR5
Obwodnica Wielunia
klasa drogi: GP
V_p=70km/h
kategoria ruchu: KR5
DP4507E
Wieluń - Parcice
ul. Wojska Polskiego
Klasa drogi: Z
Vp = 40 km/h
DP4507E
Wieluń - Parcice
ul. Wojska Polskiego
Klasa drogi: Z
Vp = 40 km/h
proj. Droga Gminna
Kijak - Turów
Klasa drogi: D
Vp = 30 km/h
proj. Droga Gminna
Kijak - Turów
Klasa drogi: D
Vp = 30 km/h
SZLAK ROWEROWY
RBN2
ZB 5.1
V=800m3
DD_09P
Klasa drogi: D
Vp=30km/h
DD_08L
Klasa drogi: D
Vp=30km/h
DD_08P
Klasa drogi: D
Vp=30km/h
DD_07P
Klasa drogi: D
Vp=40km/h
DD_07L
Klasa drogi: D
Vp=40km/h
8+700
8+600
8+500
8+400
8+300
8+200
8+100
8+000
7+900
7+800
7+700
7+600
7+500
7+400
7+300
7+200
7+100
7+000
6+900
KŁK: km 8+523.37
R=1605.000
PŁK: km 7+733.60
R=1605.000
KŁK: km 7+659.43
R=2000.000
PŁK: km 7+255.35
R=2000.000
km 8+683.86
259.000
KO: km 0+064.28
Szlak rowerowy
PO: km 0+000.00
Szlak rowerowy
KO: km 0+338.96
DP 4507E
PO: km 0+000.00
DP 4507E
KO: km 0+142.87
W_DD-08P
PO: km 0+000.00
W_DD-08P
KO: km 0+256.72
W_DD-06P
KO: km 1+227.42
W_DD-07L
PO: km 0+000.00
W_DD-08L
0+339
0+300
0+200
0+100
0+000
0+064
20-688/1
20-688/4
20-687/2
20-686/2
20-684/2
20-685/2
20-683/2
20-681/2
20-681/4
20-681/5
20-681/6
20-681/7
20-681/8
20-681/9
20-681/10
20-681/11
20-681/12
20-681/13
20-681/17
20-681/19
20-681/20
20-681/21
20-763
20-764
20-766
20-768
20-769
20-770
4-362
4-363

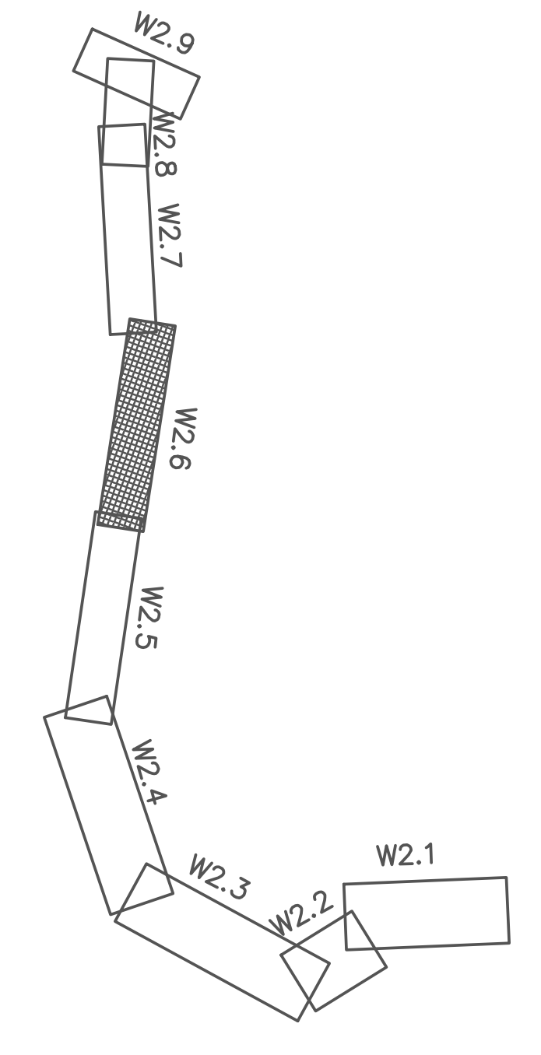
W2.9
W2.8
W2.7
W2.6
W2.5
W2.4
W2.3
W2.2
W2.1

Jednostka projektowa: IVIA S.A. www.ivia.pl biuro@ivia.pl	Siedziba spółki: al. W. Roździeńskiego 91 40-203 Katowice tel. +48 608 548 630	Biuro Czechowice - Dziedzice: ul. Kasprowicza 46 43-502 Czechowice - Dziedzice tel./fax +48 33 822 46 67	Nr umowy: 2/12/U/2020 z dnia 17.12.2020r.
Inwestor: **Skarb Państwa Generalny Dyrektor Dróg Krajowych i Autostrad** z siedzibą w Warszawie ul. Wronia 53, 00-874 Warszawa GDDKiA	Zamierzenie budowlane:	Opracowanie Studium Korytarzowego i Studium Techniczno-Ekonomiczno-Środowiskowego z elementami Koncepcji Programowej wraz z materiałami do uzyskania Decyzji o Środowiskowych Uwarunkowaniach dla zadania **„Budowa obwodnicy Wielunia w ciągu drogi krajowej nr 45"**	
	Przedmiot opracowania:	TOM B - ROZWIĄZANIA TECHNICZNE	
Rodz. oprac.: STEŚ	Nazwa rysunku:	PLAN SYTUACYJNY	Nr rys.: 2.WW.6
Branża: drogowa			
Data: 05.2023	Skala:	1:1 000	

Funkcja:	Tytuł, imię i nazwisko	Nr uprawnień, specjalność	Podpis
	BRANŻA DROGOWA		
Główny Projektant:	mgr inż. Rafał DRASZCZYK	SLK/1477/POOD/06, drogowa	
Projektant:	mgr inż. Tomasz WUJCICKI	SLK/3638/POOD/11, drogowa	
Projektant:	inż. Krzysztof PACH	SLK/0171/POOD/06, drogowa	
Sprawdził:			
Opracował:			
Opracował:			